**Regione Autonoma della Sardegna**
**Assessorato dell'Agricoltura e Riforma Agro-Pastorale**

CONSORZIO DI BONIFICA DELL'ORISTANESE
ORISTANO

PROGETTO ESECUTIVO

CUP - CAT. P0418

*Interventi di manutenzione straordinaria per la messa in sicurezza dello sbarramento collinare in localita' "Mura Cabonis" in agro di Milis*

Elaborato: Camera di manovra diga
Pianta e prospetti quotati

All. 13.3

n° prog.

Coordinatore per la progettazione
ing. Massimo Sanna

V.il Resp. del procedimento
ing. Roberto Sanna

Gruppo di progettazione
Studio Chiarini Associati
ing. Gian Luca Zuddas
geol. Simone Manconi
ing. Andrea Murranca

Scala 1:20

Data giugno 2021

Rev. 2

## PIANTA

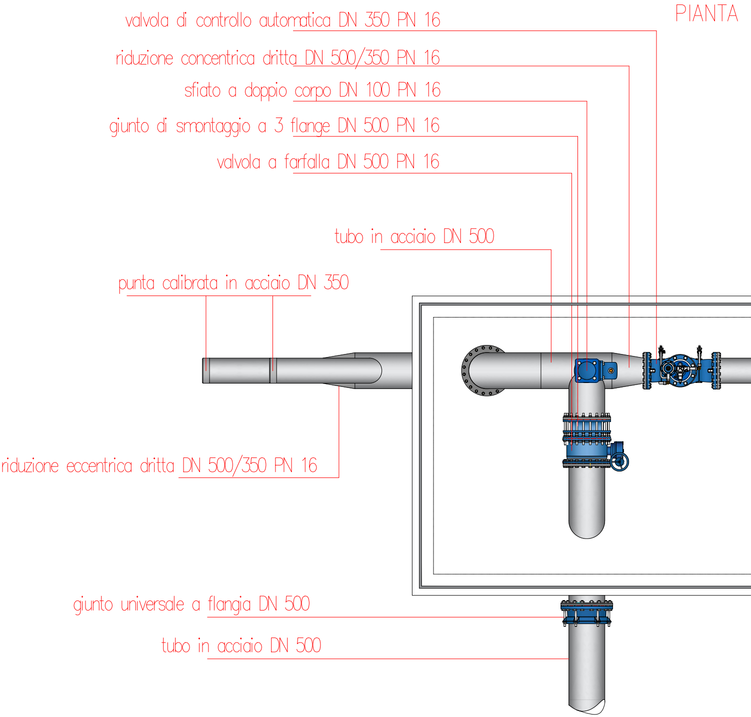
valvola di controllo automatica DN 350 PN 16
riduzione concentrica dritta DN 500/350 PN 16
sfiato a doppio corpo DN 100 PN 16
giunto di smontaggio a 3 flange DN 500 PN 16
valvola a farfalla DN 500 PN 16
tubo in acciaio DN 500
punta calibrata in acciaio DN 350
riduzione eccentrica dritta DN 500/350 PN 16
giunto universale a flangia DN 500
tubo in acciaio DN 500

# POZZETTO

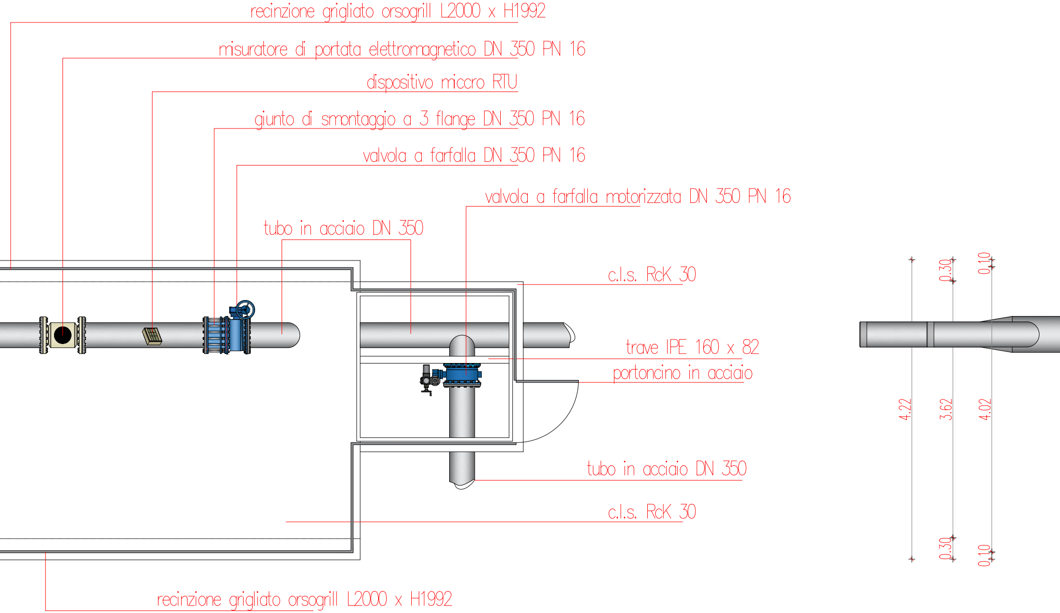
recinzione grigliato orsogrill L2000 x H1992
misuratore di portata elettromagnetico DN 350 PN 16
dispositivo miccro RTU
giunto di smontaggio a 3 flange DN 350 PN 16
valvola a farfalla DN 350 PN 16
valvola a farfalla motorizzata DN 350 PN 16
tubo in acciaio DN 350
c.l.s. RcK 30
trave IPE 160 x 82
portoncino in acciaio
tubo in acciaio DN 350
c.l.s. RcK 30
recinzione grigliato orsogrill L2000 x H1992
0.30
0.10
4.22
3.62
4.02
0.30
0.10

# PIANTA POZZETTO

– quote –

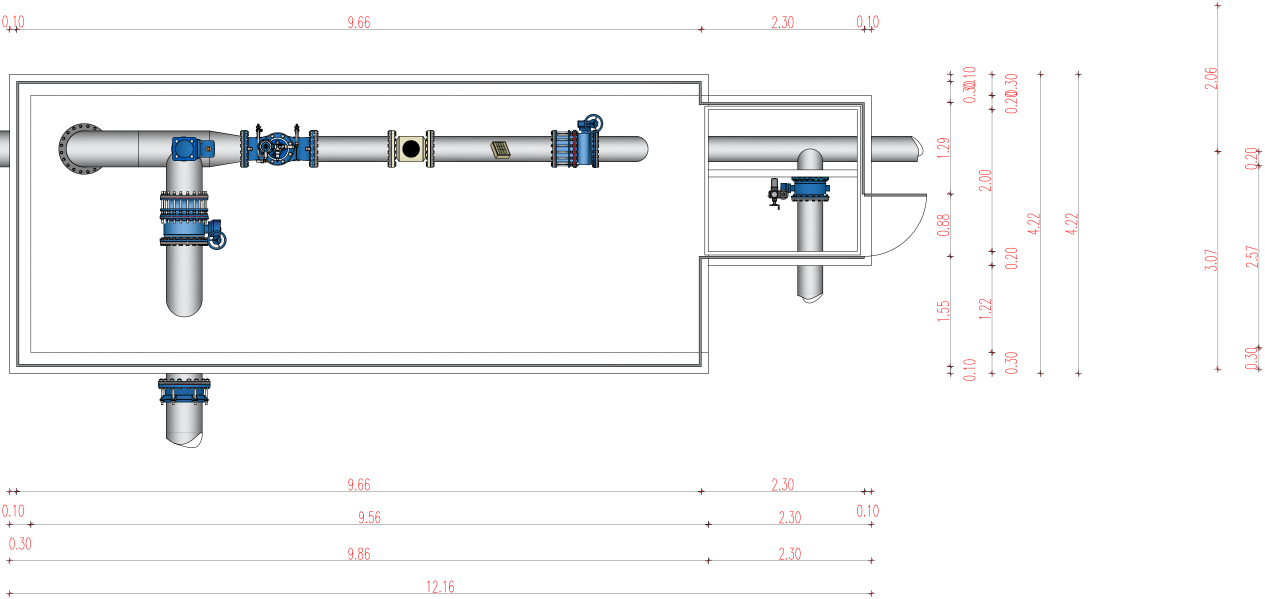
0.10
9.66
2.30
0.10
0.10
0.30
1.29
0.88
1.55
0.10
0.30
0.20
2.00
0.20
1.22
0.30
4.22
4.22
2.06
3.07
0.20
2.57
0.30
9.66
2.30
0.10
9.56
2.30
0.10
0.30
9.86
2.30
12.16

## PROSPETTO A POZZETTO

– quote –

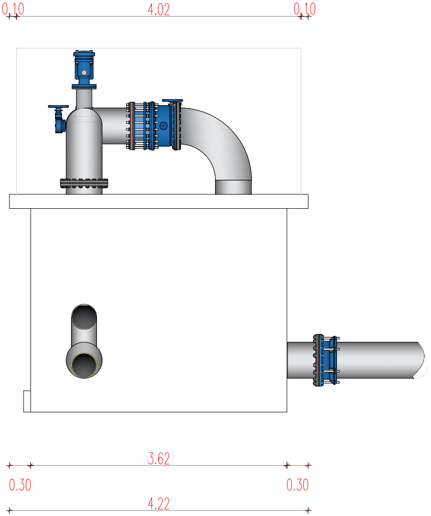
0.10
4.02
0.10
3.62
0.30
0.30
4.22

## PROSPETTO B POZZETTO

– quote –

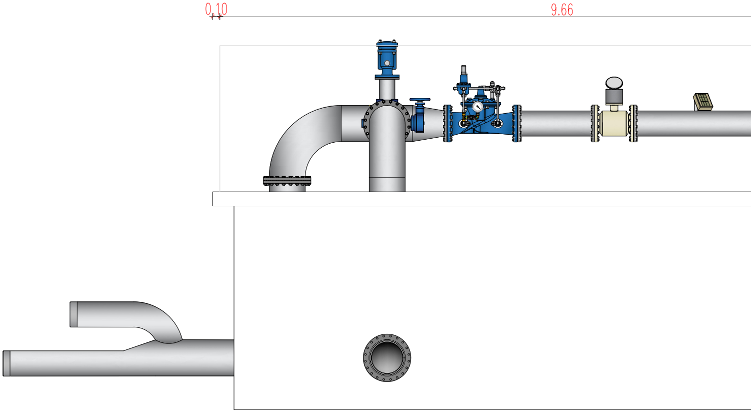

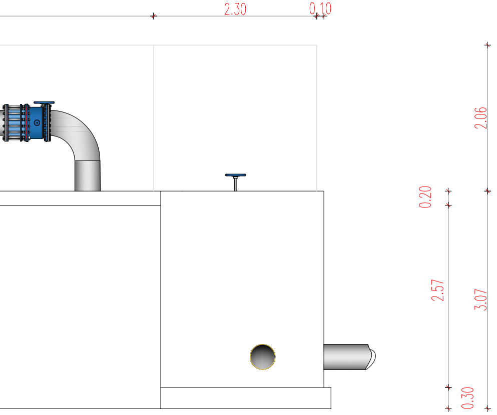
2.30
0.10
2.06
0.20
2.57
3.07
0.30

# PROSPETTO C POZZETTO

## – quote –

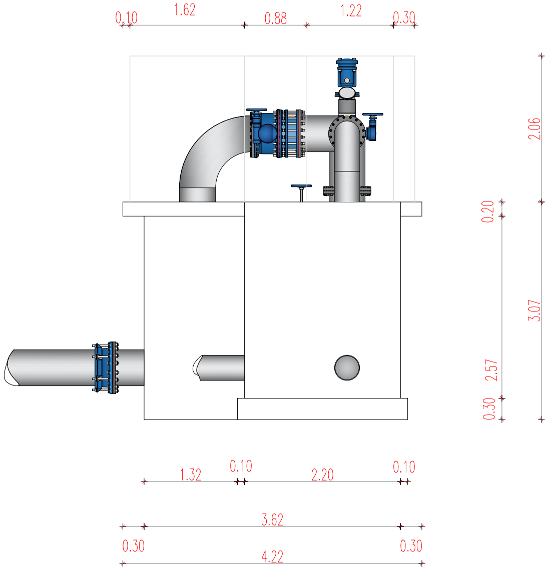
0.10
1.62
0.88
1.22
0.30
2.06
0.20
3.07
2.57
0.30
1.32
0.10
2.20
0.10
3.62
0.30
0.30
4.22